KCF 0470	CE	**PERMAPRESS marmite rapide rectangulaire FER301**	Fiche de données 3335

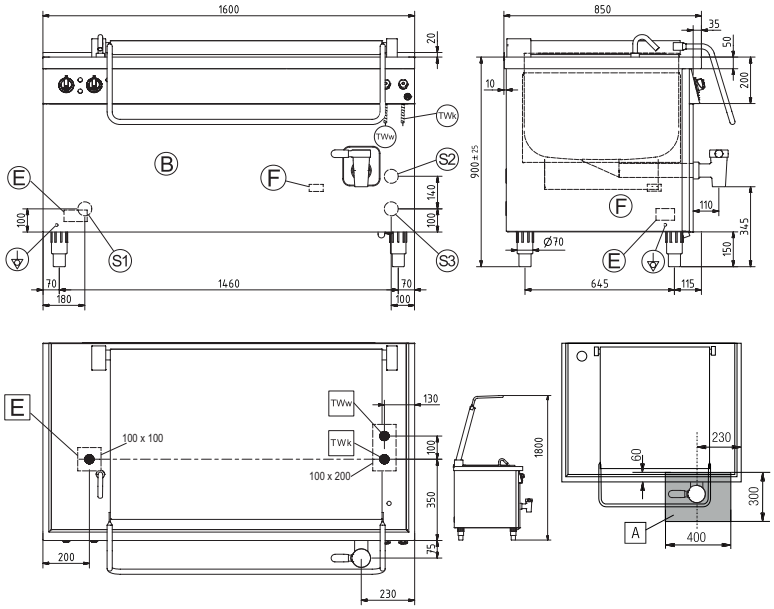

Point de raccordement

Sur l'appareil

- Ⓑ Panneau amovible
- ⏚ Compensation de potentiel*
- Ⓔ Borne de raccord électrique*
- Ⓕ Robinet de remplissage générateur de vapeur*
- TWw Tuyau de raccordement eau potable chaude
- TWk Tuyau de raccordement eau potable froide
- S1 Ouverture dans paroi arrière pour câbles électriques Ø 60 mm**
- S2 Ouverture dans paroi arrière eau potable froide ø 60 mm**
- S3 Ouverture dans paroi arrière eau potable chaude ø 60 mm**

*Accessible après retrait du panneau Ⓑ

** Seulement en cas de raccord par l'arrière

Sur place

- TWk Raccordement eau potable froide (filetage extérieur G ¾")
- TWw Raccordement eau potable chaude (filetage extérieur G ¾")
- A Rigole d'écoulement au sol
- E Raccordement électrique (longueur de câble 1,5m via OKFF)

Indications importantes

- Les raccords peuvent être réalisés par le bas ou à travers le panneau arrière.
- En cas de raccord par le panneau arrière, les câbles et les entrées de câbles doivent être protégés par des gaines ou un habillage.
- Des contacts sans potentiels sont prévus pour le marquage sur place et une entrée est disponible pour une source d'optimisation de puissance.
- Les contacteurs et les câbles de commande nécessaires au fonctionnement d'un système d'optimisation de puissance ne sont **pas** inclus et leur installation est laissée aux soins **de l'utilisateur**.

A prévoir par l'utilisateur	
Câbles électriques	1
Marquage sur place	3 x 1,5 mm²
Installation d'optimisation de puissance	7 x 1,5 mm²

Sécurité ⚠

- Ne pas installer l'appareil à proximité de murs, meubles de cuisines, décoration ou autres si ceux-ci sont constitués de matériaux inflammables. Distance minimum de 50 mm à l'arrière et de 200 mm sur les parois latérales!
- Les écarts concernés ne sont pas nécessaires si l'appareil est installé entre d'autres appareil et/ou dos à dos.
- En cas de raccord par l'arrière, les câbles d'installation ne doivent pas empiéter sur l'appareil. En cas de raccord par le bas, la longueur du tuyau sur la surface au sol doit être de 50 mm.
- Raccorder au réseau avec un câble de type NYM ou H07RN-F au moins.
- Prévoir un dispositif de séparation tous pôles avec une ouverture de contact de 3 mm au moins, par ex. un fusible séparateur, pour séparer l'appareil du réseau lors des travaux de réparation et d'installation.
- Possibilité de raccord à un système de compensation de potentiel. Effectuer le raccord selon VDE 0100/T 410 ou une norme locale.
- La possibilité d'effectuer le raccord par le panneau arrière de l'appareil est réservée aux gaines d'installation fermées!
- Les dispositifs techniques de ventilation doivent uniquement être installés par un professionnel compétent.

FER 301	
Dimensions de l'appareil L x P x H	1600 x 850 x 900 mm
Autorisation	
Certificat d'homologation	CE
Protection contre les jets d'eau	IPX5

Données d'application spécifiques	
Dimensions marmite intérieure L xD xH	1150 x 660 x 435 mm
Volume nominal	300 l
Contenance utile avec bordure de cuisson de 4 cm	294 l
Bacs GN 1/1 200	8
Temps de montée en température selon DIN 18855	43 min

Données de raccordement			
Électrique	Circuit 1 (niveau mijotage)		18,5 kW
	Circuit 2 (puissance suppl. feu vif)		18,0 kW
	Puissance nominale absorbée		36,6 kW
	Raccord		400 V 3N AC 50 / 60 Hz
	Protection		63 A
	Borne de raccord		35 mm²
Eau	Tuyau de raccordement Eau potable froide		Filetage intérieur G 3/4" (DN20)
	Tuyau de raccordement Eau potable chaude		

Données techniques complémentaires		
Volume chambre de pression		56 l
Quantité de remplissage générateur de vapeur		26,1 l
Poids de la machine avec emballage		260 kg
Chaleur dégagée (VDI 2052)	total	8,58 kW
	sensible	1,28 kW
	latent	7,30 kW
	Dégagement de vapeur	10,73 kg/h